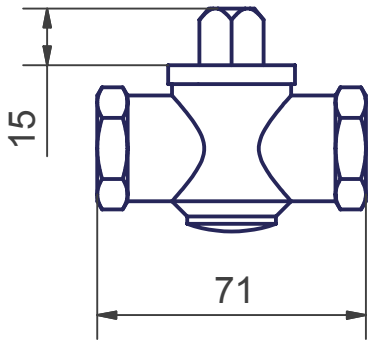
15
71

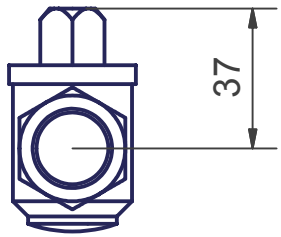
37

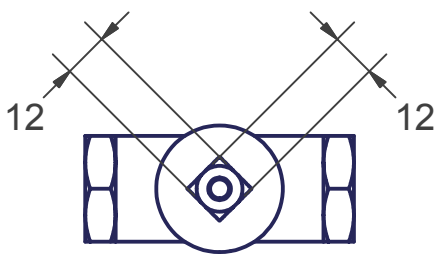
12
12

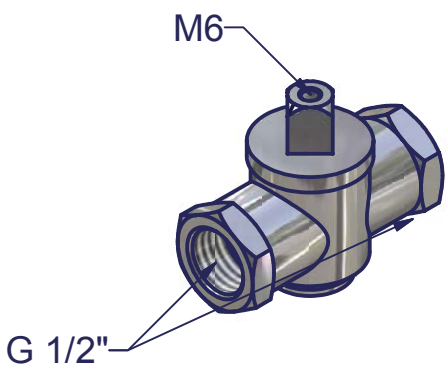
M6
G 1/2"